OZNAČENÍ VÝKRESE	POPIS + SCHÉMATICKÉ ZOBRAZENÍ		POČET KS				POZNÁMKA
			1. PP	1. NP	2. NP	CELKEM	
OS01	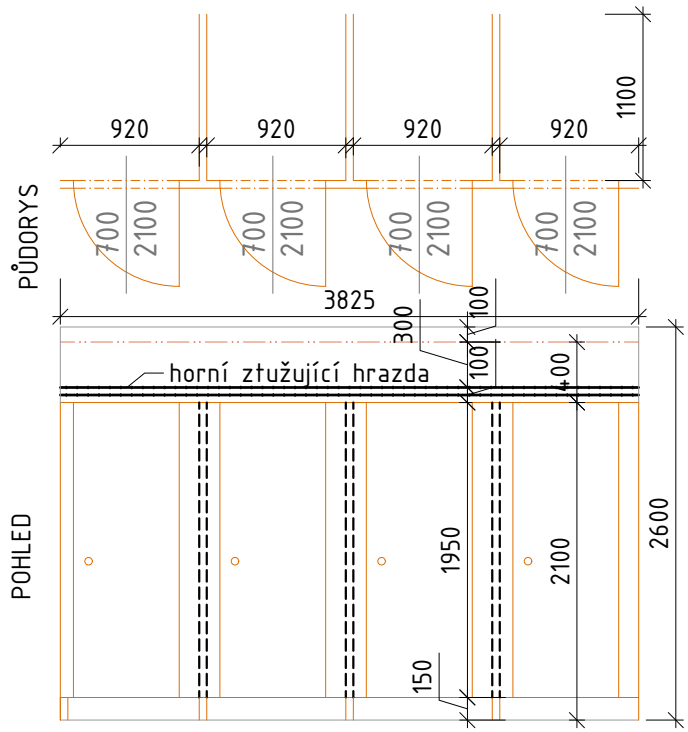	m	0	7,2		7,2	Před prováděním bude investorem a projektantem odsouhlasena výrobní PD vč. jednotlivých prvků.

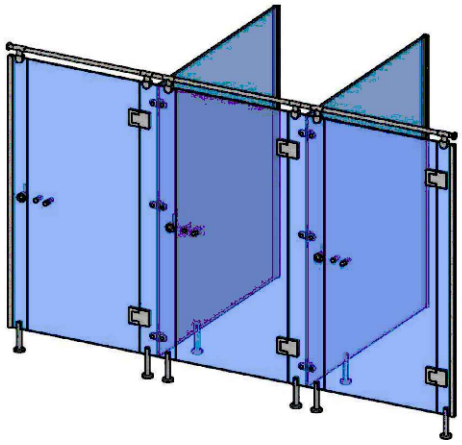

Skleněná sanitární příčka s nerezovými doplňky
Skleněná příčka a komponenty vhodné do vlhkého prostředí, odolné proti působení chemikálií, jako jsou běžné čistící prostředky. Minimální rozměr kabinky je 900/1100mm při otevírání dovnitř, 900/1550 při otevírání dveří ven.
Podpěrné nerezové nohy jsou ve výšce 150mm, jsou výškově stavitelné.
Uzavírání dveří západkou se signalizací obsazení kabiny a možností nouzového otevření.
Horní spojovací hrazda je tvořená nerezovou trubkou průměru 25 mm a soustavou horních nerezových úchytů a spojek. Stěny a příčky jsou navzájem spojeny nerezovými „U" profily 26 x 26 mm s těsněním., POTISK S MOTIVEM ZNAKU ŠKOLY, POZADÍ RAL 1017

OS02	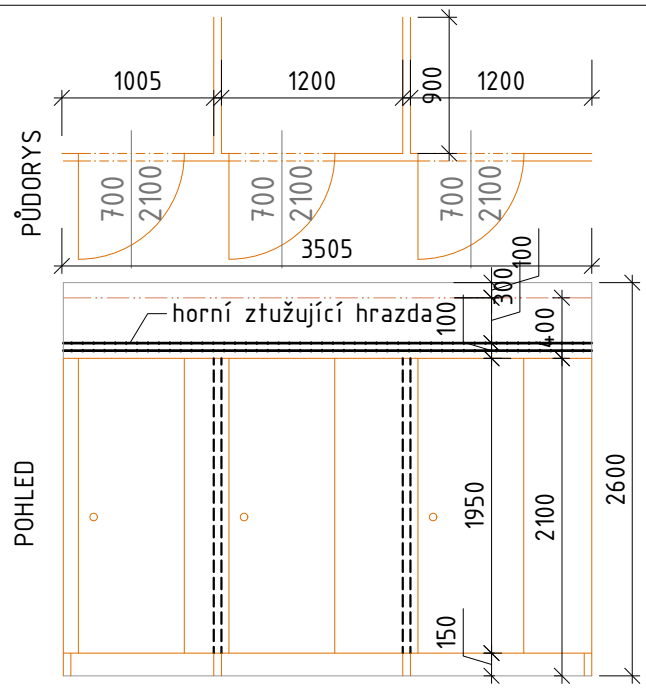	m	0	5,4		5,4	Před prováděním bude investorem a projektantem odsouhlasena výrobní PD vč. jednotlivých prvků.

Skleněná sanitární příčka s nerezovými doplňky
Skleněná příčka a komponenty vhodné do vlhkého prostředí, odolné proti působení chemikálií, jako jsou běžné čistící prostředky. Minimální rozměr kabinky je 900/1100mm při otevírání dovnitř, 900/1550 při otevírání dveří ven.
Podpěrné nerezové nohy jsou ve výšce 150mm, jsou výškově stavitelné.
Uzavírání dveří západkou se signalizací obsazení kabiny a možností nouzového otevření.
Horní spojovací hrazda je tvořená nerezovou trubkou průměru 25 mm a soustavou horních nerezových úchytů a spojek. Stěny a příčky jsou navzájem spojeny nerezovými „U" profily 26 x 26 mm s těsněním. POTISK S MOTIVEM ZNAKU ŠKOLY, POZADÍ RAL 1017